СОГЛАСОВАНО:

УТВЕРЖДАЮ:
Генеральный директор
АО "Стратегия"

АСБ-004

Венчик III-5-82
ГОСТ 5717.2-2003

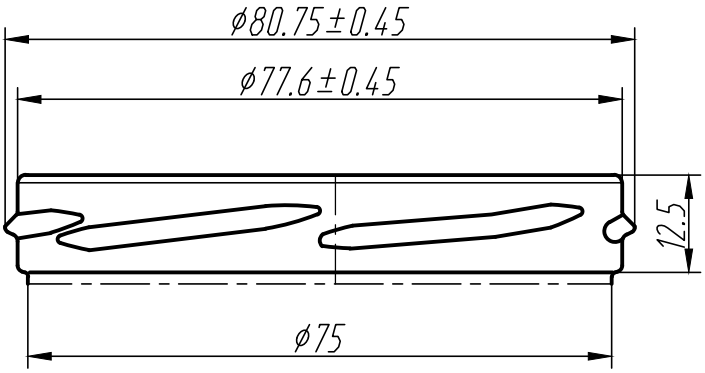

А-А(5:1)

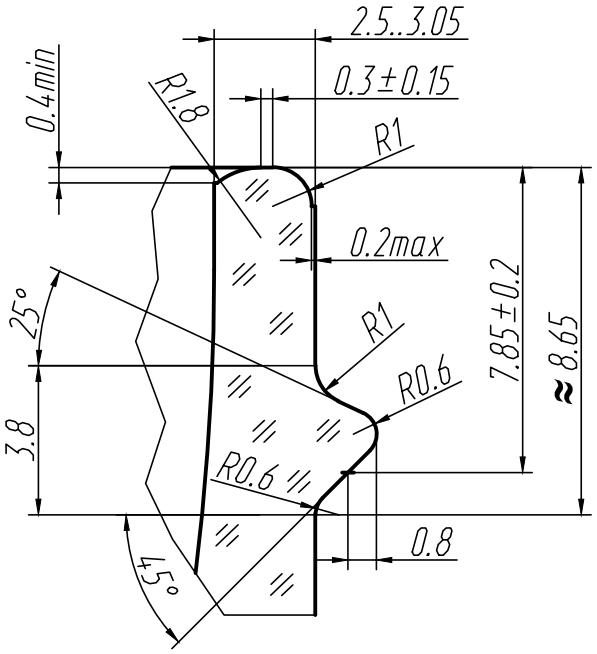

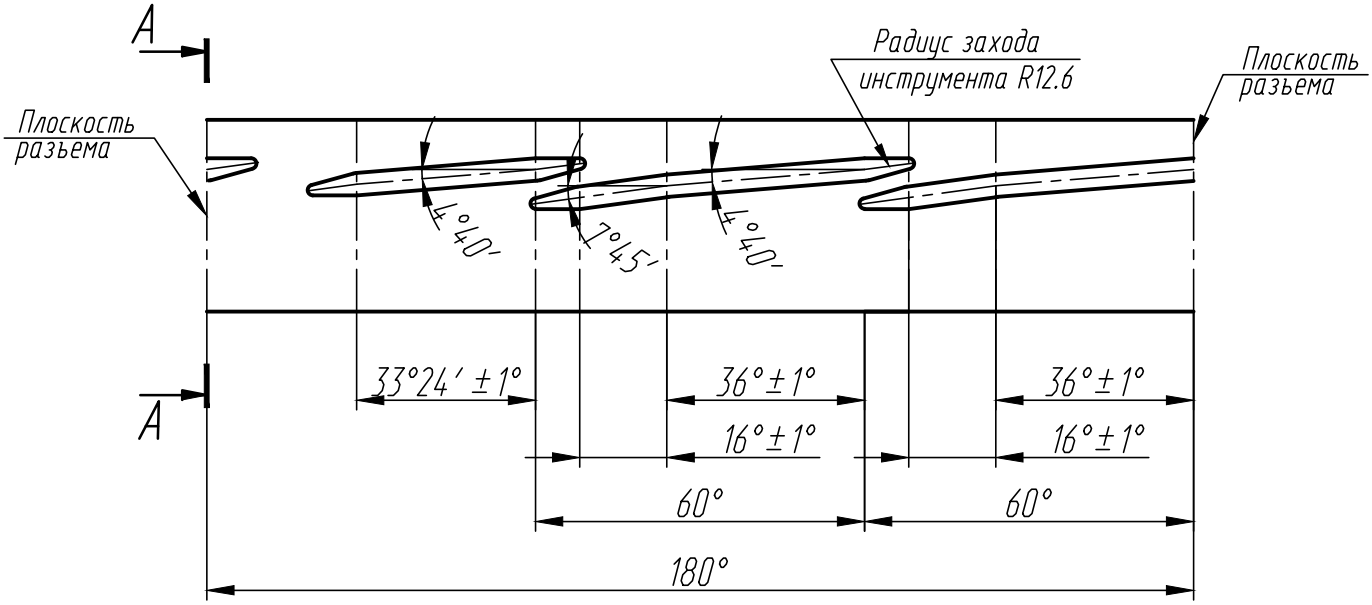

Изм.	Лист	N° докум.	Подп.	Дата	III-5-82-900-Банка	Лист 2
				16.09.15		

Перв. примен.
Справ. N°
Подп. и дата
Инв. N° дубл.
Взам. инв. N°
Подп. и дата
Инв. N° подл.